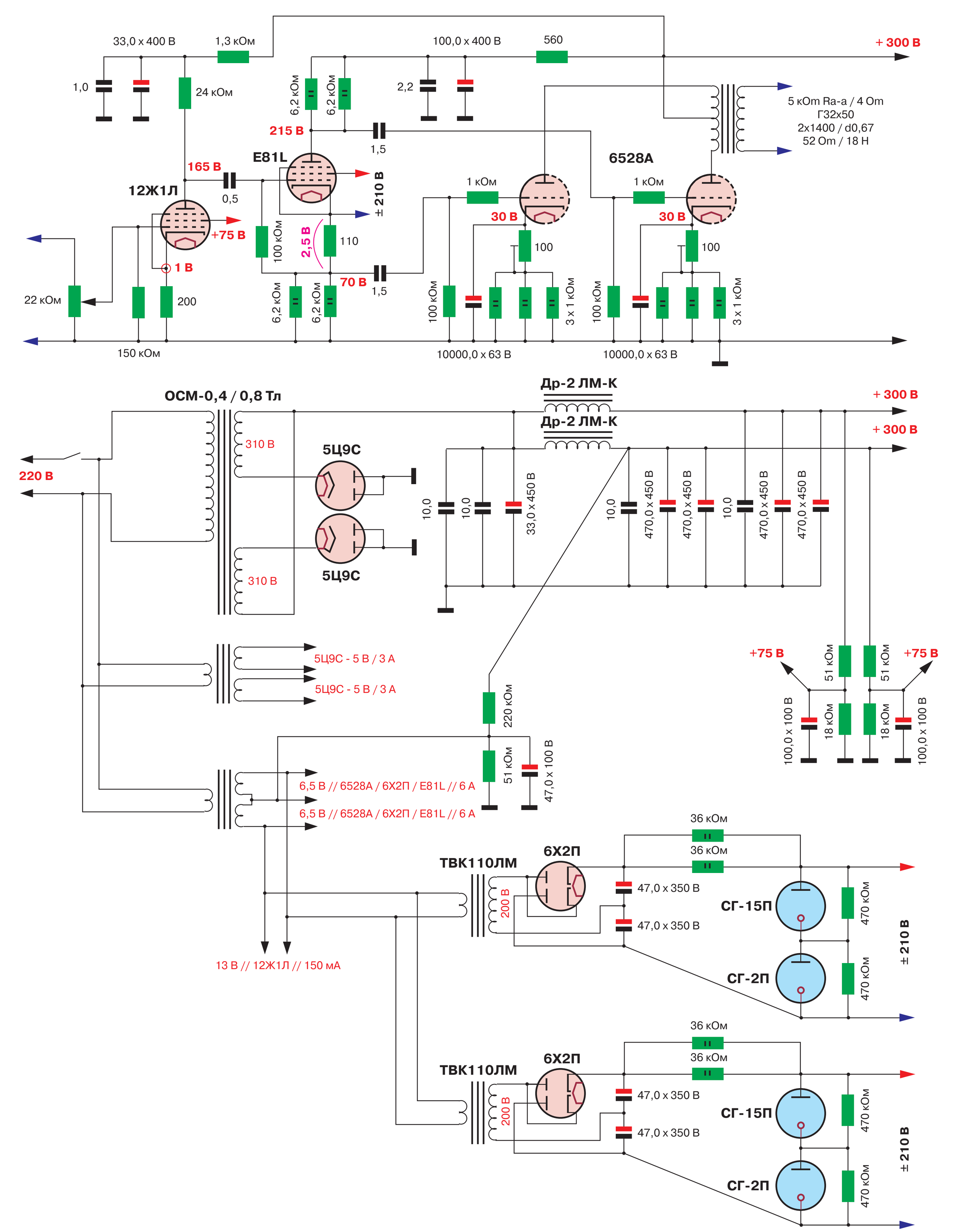
33,0 x 400 В
1,3 кОм
100,0 x 400 В
560
+ 300 В
1,0
24 кОм
6,2 кОм
6,2 кОм
2,2
5 кОм Ra-a / 4 Ом
Г32х50
2х1400 / d0,67
52 Ом / 18 Н
215 В
1,5
E81L
6528А
165 В
12Ж1Л
0,5
± 210 В
1 кОм
1 кОм
+75 В
30 В
30 В
100 кОм
2,5 В
110
100
100
1 В
70 В
1,5
22 кОм
200
6,2 кОм
6,2 кОм
100 кОм
3 х 1 кОм
100 кОм
3 х 1 кОм
150 кОм
10000,0 х 63 В
10000,0 х 63 В
ОСМ-0,4 / 0,8 Тл
Др-2 ЛМ-К
Др-2 ЛМ-К
+ 300 В
+ 300 В
310 В
5Ц9С
220 В
10,0
10,0
33,0 х 450 В
10,0
470,0 х 450 В
470,0 х 450 В
10,0
470,0 х 450 В
470,0 х 450 В
310 В
5Ц9С
5Ц9С - 5 В / 3 А
5Ц9С - 5 В / 3 А
+75 В
+75 В
51 кОм
51 кОм
220 кОм
100,0 х 100 В
18 кОм
18 кОм
100,0 х 100 В
51 кОм
47,0 х 100 В
6,5 В // 6528А / 6Х2П / E81L // 6 А
6,5 В // 6528А / 6Х2П / E81L // 6 А
36 кОм
36 кОм
6Х2П
ТВК110ЛМ
47,0 х 350 В
200 В
СГ-15П
470 кОм
47,0 х 350 В
± 210 В
13 В // 12Ж1Л // 150 мА
СГ-2П
470 кОм
36 кОм
36 кОм
6Х2П
ТВК110ЛМ
47,0 х 350 В
200 В
СГ-15П
470 кОм
47,0 х 350 В
± 210 В
СГ-2П
470 кОм